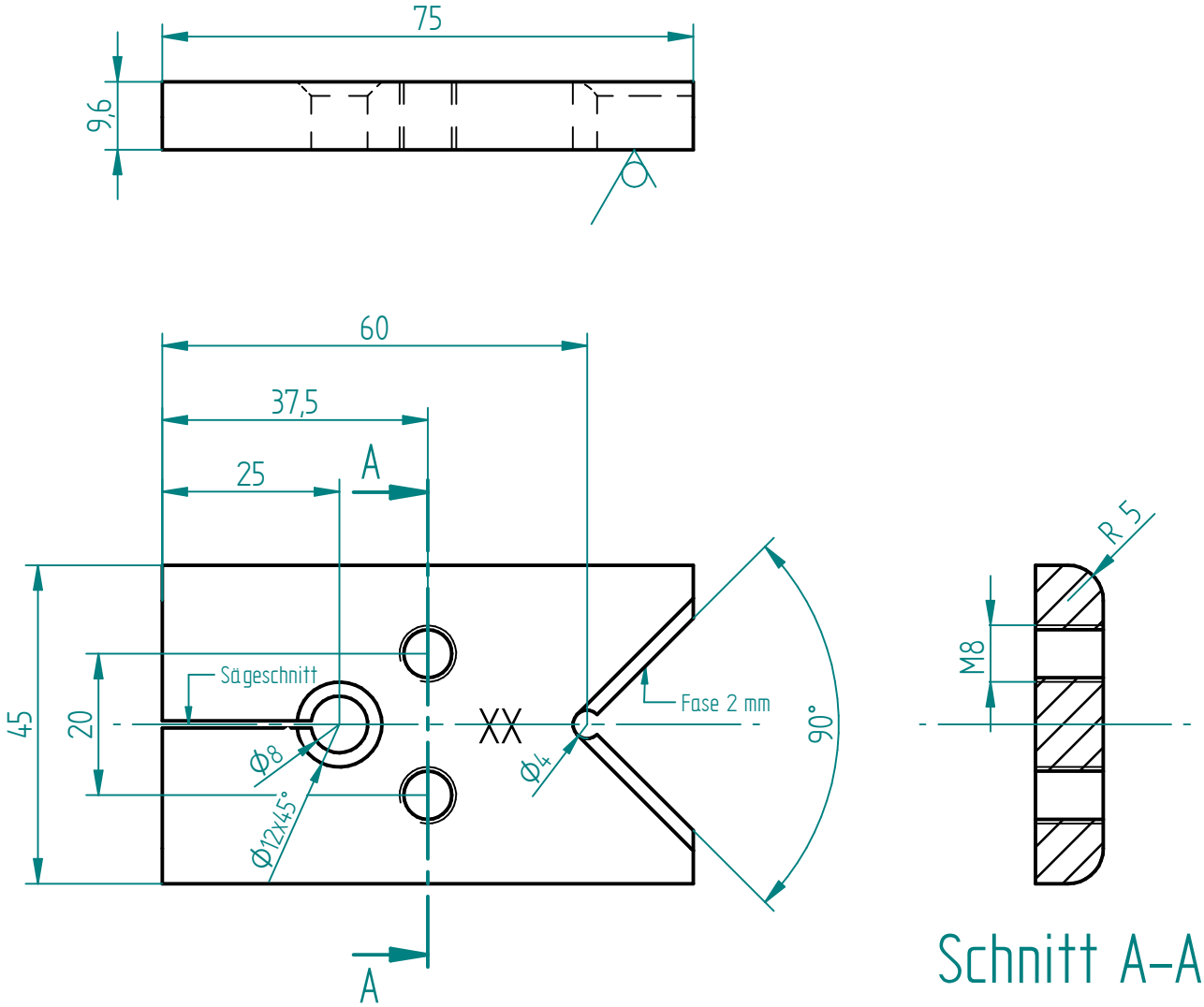

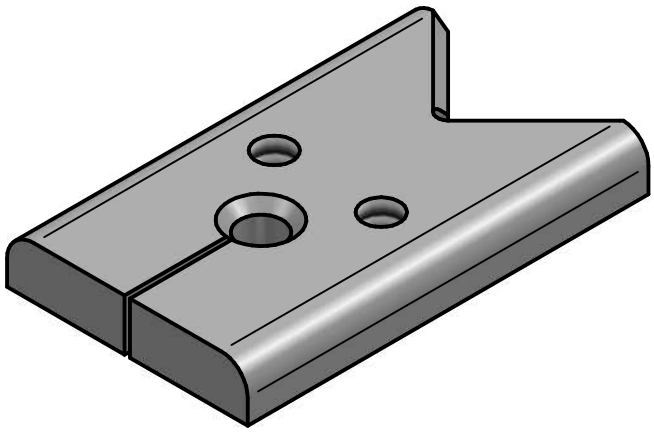

3,2

XX ... Kennnummer eingeschlagen

Isometrische Darstellung

50 JAHRE pts POLYTECHNISCHE SCHULE		gezeichnet Alexandra GÜNTHER	Datum 29.12.2019	Werkstoff: Flachstahl 80x10 x 46 S235JR
	Maßstab: 1 : 1	PTS Landeswettbewerb Niederösterreich 2017		
Mitgeltende Normen / TS-Nr.		Bezeichnung: Schlossplatte		
Allgemeintoleranz 2768-m				

SOLID EDGE ACADEMIC COPY